版本	修定内容	日期	绘图	批准
A	图纸规范化	2023.03.03	Zhouqiang	Zhangwanfeng

慈溪市禄普电子有限公司
技术部
2023.03.05
□初版发行 □文件变更
□产品变更 ☑修正优化

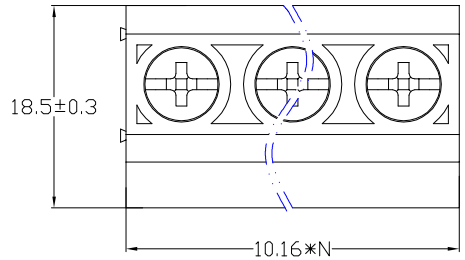

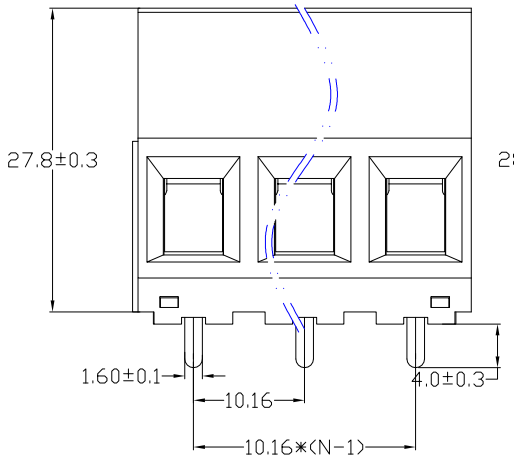

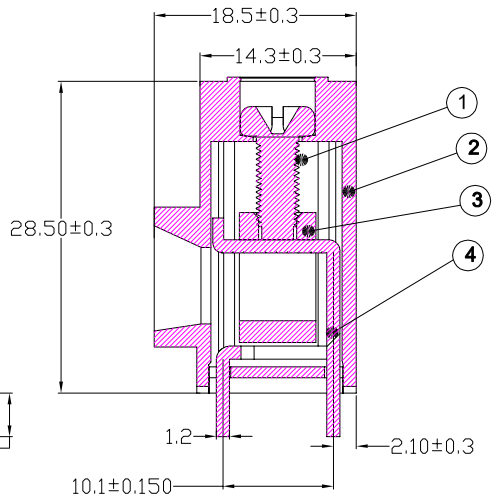

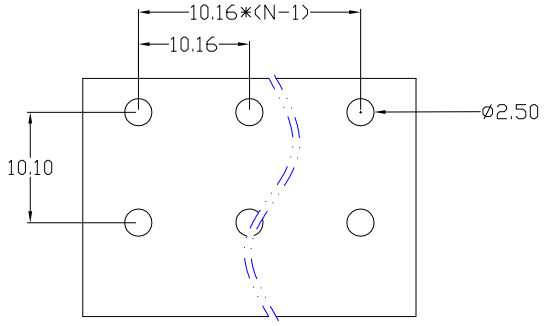

材质电镀

① 螺丝：M4.0 钢，镀锌
② 塑件；PA66. UL94V-0
③ 方块，黄铜　　镀镍
④ 焊针，铜合金　镀锡

电气性能	UL	ICE
额定电压；	300V	630V
额定电流；	52A	57A
绝缘电阻；	5000MΩ/1000V	
使用线径；	20-6AWG	
剥线长度；	9.5-10.0mm	

机械性能

温度范围；-40° C ~ +105° C
瞬时温度；+250° C　5秒
符合RoHs环保要求

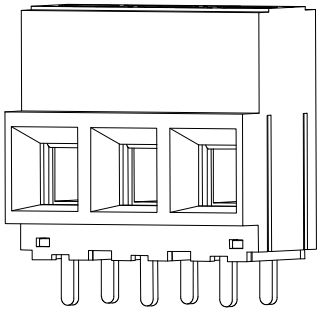

间距尺寸公差			其它未标注尺寸公差						视角		品名	型号LP135T-10.16
>0 ~ 6	>6 ~ 10	>10 ~ 24	>0 ~ 30	>30 ~ 60	>60 ~ 100	>100 ~ 150	>150	0.1/10	单位	mm		
								∠	图纸尺寸	A4	产品系列	PCB接线端子
±0.150	±0.20	±0.30	±0.30	±0.50	±0.70	±1.00	±1.30	±2°				

图纸类型	LP135T-10.16		
比例	比2:1	图页	1/1
图纸编号	2023-005		

慈溪市禄普电子有限公司